H-1224 Budapest, Barackos út 110.
webshop.nicron.hu
info@nicron.hu

Befelé nyíló ovális búvónyílás

mod. **6006**

Oval manwaydoor inwards opening

Ovale Mannlochtür schwenkbar nach innen

310 x 445 mm

Belső méret

Access

Lichtweite

AISI 304/L - 316/L

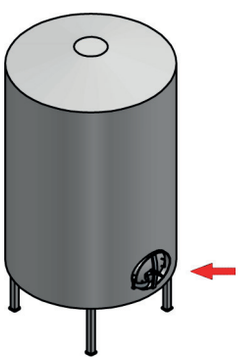

Kragen - Frame - **Keret** 1 ST

Deckel - Cover - **Fedél** 2 MR

Dichtung - Gasket- **Tömítés** 3

Handgriff - Handwheel - **Zárótekerő** 4

Arm - Arm - **Kar** 5

MOD.	A	B	C	D	ExF	P.max bar
6006	6	2	60	120	458x323	2
6006 A	6	2	80	140	458x323	2
6006 SUPER	8	2	60	120	458x323	2
6006 A SUPER	8	2	80	140	458x323	2

MOD.	
6006 B	**A fedél csak tartozékokkal teljes** Cover only complete with accessories Lediglich Deckel komplett mit Zubehör

P.Max : Maximális üzemi nyomás -20°C / +50°C-ig
Maximum working pressure to -20°C / +50°C

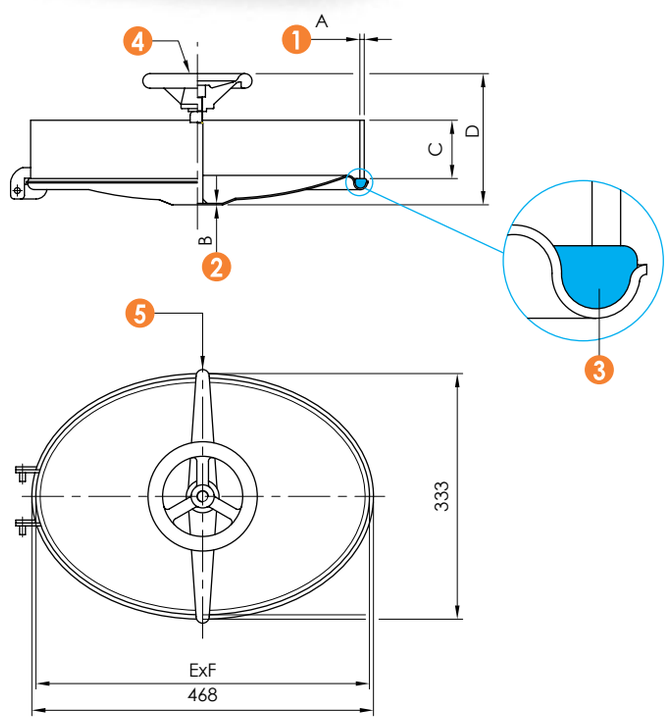

Az ebben a dokumentumban megadott információk kizárólag tájékoztató jellegűek és előzetes értesítés nélkül változhatnak.
The informations provided in this document are intended for informational purposes only and are subject to change without notice.