Búvónyílás felső kerek 454 mm kifelenyíló

mod.T1/450

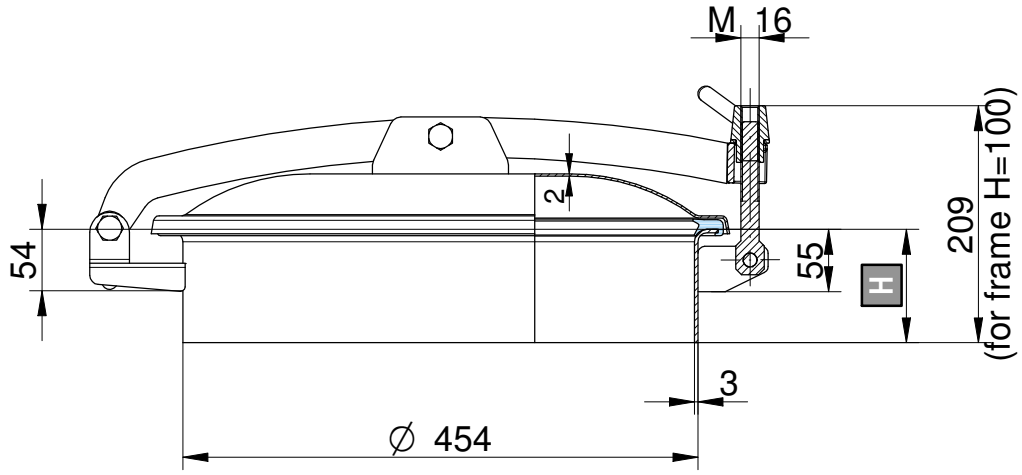

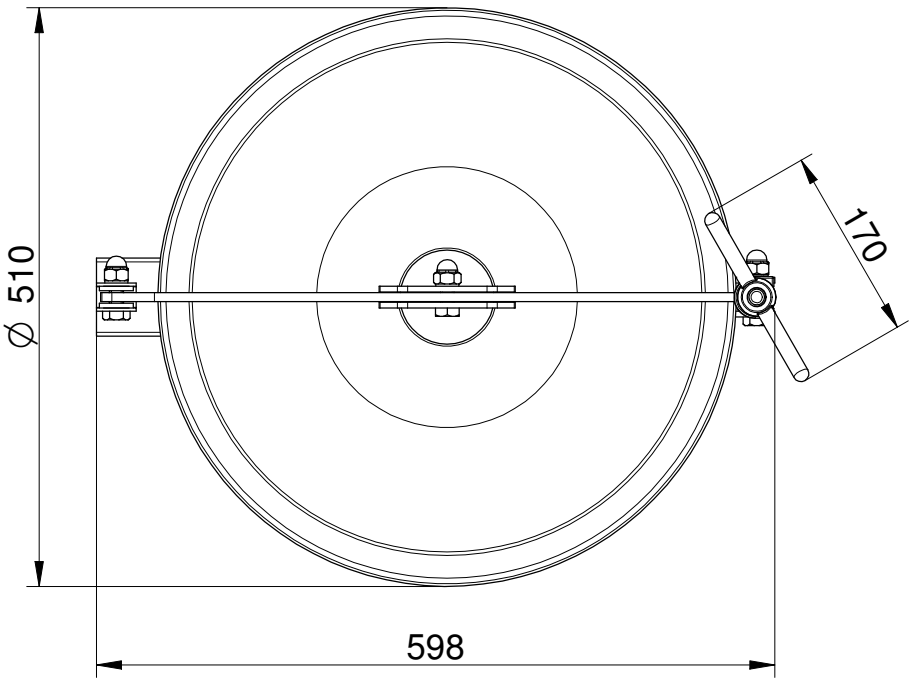

H **Keret magasság**

Mod.	H (mm)	P. max (bar)	Súly (Kg)
T1/450	100	0 / 0	11,0
T1/451	150	0 / 0	12,8
T1/452	200	0 / 0	14,6

Anyag: AISI 304L-14307
AISI 316L-14404 /B típus pl. T1/450/B

Az ebben a dokumentumban megadott információk kizárólag tájékoztató jellegűek és előzetes értesítés nélkül változhatnak.
The informations provided in this document are intended for informational purposes only and are subject to change without notice.